Speed Up!

lorelli emotion

Toy Scooter

JETSTER

age range: 3+ years
max: 20 kg

MANUAL INSTRUCTION

designed in EU

V1.1

www.lorelli.eu

find us on

CONTENT

EN Manual Instruction....4
ES Instrucciones de uso....6
IT Istruzione per l'uso....8
FR Mode d'emploi....10
BG Инструкция за употреба....12
GR ΟΔΗΓΙΕΣ ΧΡΗΣΗΣ ΚΑΡΕΚΛΑΣ....14
AR دليل التعليمات....16
DE Bedienungsanleitung....18
CZ Návod k použití....20
HU Használati utasítás....22
RU Инструкция по експлуатации....24
SRB HR ME BIH Uputstvo za upotrebu....26
RO Instrucţiuni de utilizare....28
NL Gebruikshandleiding....30
AL Insruksion për përdorim....32
TR Kullanim talimati....34
PL Instrukcja użytkownika....37
MK Упатствата за употреба....39

EN-Scan the QR code to get more product information and manual instruction in more languages. Download QR Scanner App onto your device.
ES- Escanee el código QR para obtener más información sobre el producto y su manual de uso en varios idiomas. Descargue en su dispositivo la aplicación de Lector de códigos QR.
IT-Scansiona il codice QR per ottenere maggiori informazioni sul prodotto e istruzioni manuali in più lingue. Scarica l'app QR Scanner sul tuo dispositivo.
FR-Scannez le code QR pour obtenir plus d'informations sur le produit et le manuel d'utilisation (disponible en plusieurs langues). Téléchargez l'application QR Scanner sur votre appareil
BG-Сканирайте QR кода, за да получите повече информация за продукта и инструкция за употреба на повече езици. Изтеглете приложението QR скенер на устройството си.
GR-Σάρωση του κώδικα QR για περισσότερες πληροφορίες σχετικά με το προϊόν και οδηγίες χρήσης σε περισσότερες γλώσσες. Κατεβάστε την εφαρμογή QR Scanner στη συσκευή σας.
AR- على جهازك.QR Scanner" للحصول على المزيد من معلومات المنتج وتعليمات الاستخدام بلغات متعددة. قم بتنزيل تطبيق QR " قم بمسح رمز الاستجابة السريعة ضوئيًا
DE-Um weitere Produktinformationen sowie die Bedienungsanleitung in weiteren Sprachen zu erhalten, bitten wir Sie den QR-Code zu scannen. Bitte downloaden Sie die QR Scanner-App auf Ihr Handy oder Tablet.
CZ- Naskenujte QR kód a získejte další informace o produktu a pokyny k použití ve více jazycích. Stáhněte si aplikaci QR skener do svého zařízení.
HU-A QR-kód beszkennelésével bővebb információkhoz és összeszerelési útmutatóhoz juthat további nyelveken. Amennyiben szükséges, töltsön le QR-kód olvasó alkalmazást a készülékére.
RU-Отсканируйте QR-код, чтобы получить больше информации о продукте и инструкции по эксплуатации на других языках. Загрузите приложение QR Scanner на свое устройство.
SRB/HR/ME/BIH
Skenirajte QR kod kako bi ste dobili više informacija o proizvodu i uputsva za upotrebu na više jezika. Preuzmite aplikaciju QR Scanner na svoj uređaj.
RO-Scanati codul QR pentru a obtine mai multe informatii despre produs si manualul de instructiuni in mai multe limbi. Descarcati aplicatia QR Scanner pe dispozitivul dvs.
NL -Scan de QR code voor meer productinformatie en de handleiding in meerdere talen. Download de QR scanner app op je apparaat om te scannen.
AL-Skanoni kodin QR për të marrë më shumë informacion rreth produktit dhe për të hapur manualin në më shumë gjuhë. Shkarkoni aplikacionin QR Scanner në celularin tuaj.
TR-Detaylı ürün bilgisi ve çoklu dilde kullanma klavuzu için QR kodu okutunuz. QR barkod okuyucuyu cihazınıza indiriniz.
PL-Zeskanuj kod QY, aby otrzymać więcej informacji, oraz instrukcję użytkowania w większej ilości języków. Pobierz aplikację skanera kodów QR na twoje urządzenie.
MK-Скенирај го QR кодот за да добиеш повеќе информации за производот и упатство за користење,на повеќе јазици.Симнете ја апликацијата QR Scanner App на вашиот уред.

0-3

Picture 1

FEATURES

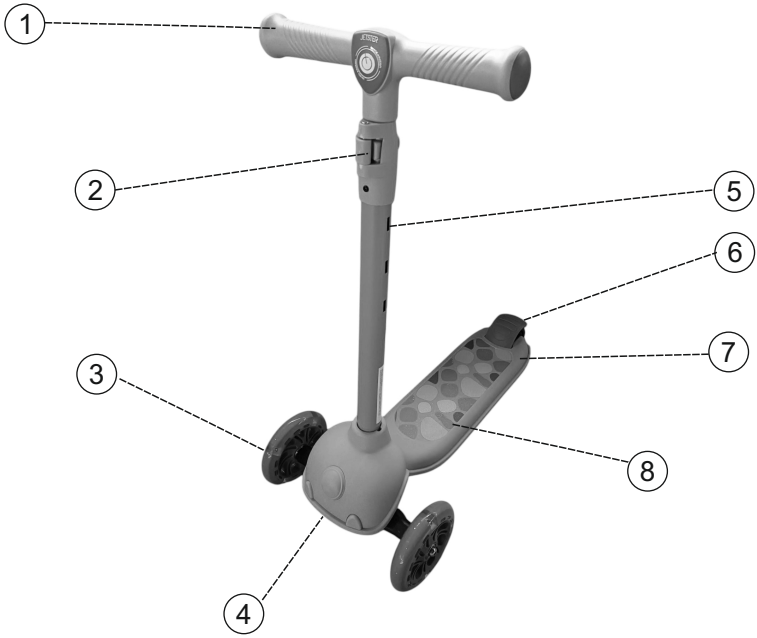

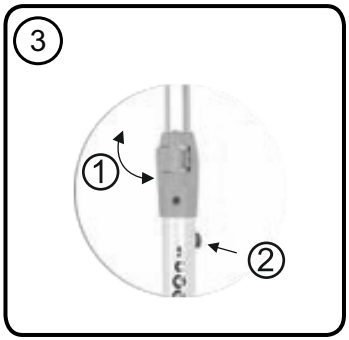

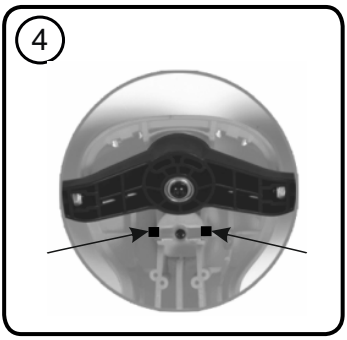

¡IMPORTANTE! LEA DETENIDAMENTE Y GUARDE PARA FUTURAS CONSULTAS.

ES

ATENCIÓN

1.¡ATENCIÓN! ¡Lea y siga todas las advertencias e instrucciones escritas en este manual antes de usar el scooter!
2.¡ATENCIÓN! Debe leer, seguir o comprender todas las instrucciones básicas de funcionamiento y las advertencias de este manual; de lo contrario, existe un riesgo grave de lesiones por colisiones, caídas o pérdida de control.

3.¡ATENCIÓN! ¡El producto debe ser ensamblado correctamente por un adulto!
4.¡ATENCIÓN! ¡Nunca deje al niño desatendido!
5.¡ATENCIÓN! ¡Para ser utilizado solo bajo la supervisión directa de adultos!
6.¡ATENCIÓN! ¡Mantenga los dedos de las manos y de los pies alejados de todas las partes móviles del scooter!
7.¡ATENCIÓN! ¡No modifique el producto!
8.¡ATENCIÓN! Al usarlo, se debe usar equipo de protección (cascos, guantes, rodilleras, coderas). No se debe utilizar en la carretera de vehículos. ¡Peso máximo 20 kg!
9.¡ATENCIÓN! Peso máximo 20 kg. ¡Edad: 3+ años!
10.¡ATENCIÓN! ¡El scooter se utiliza con precaución ya que se requiere habilidad para evitar caídas o colisiones que causen lesiones al usuario o a terceros!
11.¡ATENCIÓN! Antes de cada uso, inspeccione la suspensión, sujeción y fijación de los componentes y dispositivos de bloqueo, ya que pueden perder su eficacia con el tiempo.
12.¡ATENCIÓN! ¡No conduzca en la oscuridad!
13.¡ATENCIÓN! No apto para niños menores de 36 meses. Pequeñas partes. Peligro de caída.
14.¡ATENCIÓN! Las imágenes en la página del título y dentro de las instrucciones son a modo de ejemplo y pueden diferir del producto real.

EN 71 CE

NOTA IMPORTANTE Y CONSEJOS

- Utilice el producto en superficies adecuadas: planas, limpias, secas y, en la medida de lo posible, lejos de otros usuarios de la carretera.
- ¡Tenga mucho cuidado al conducir sobre superficies mojadas debido a la reducción de la tracción de las ruedas y la acción de frenado!
- Manténgase alejado de las carreteras o donde haya tráfico entrante.
- No conduzca sobre una superficie resbaladiza.
- Evite conducir en escaleras ya que el scooter puede volcar y causar lesiones graves.
- Utilizar al menos el siguiente equipo de protección: cascos, guantes, rodilleras, coderas.
- Por favor, verifique que la dirección esté correctamente ajustada y que todos los componentes del varillaje estén bien sujetos y no estén rotos.
- Siempre use zapatos.
- El mecanismo de desaceleración se calentará con el uso prolongado, ¡no lo toque después de detenerse!
- ¡El producto solo debe ser utilizado por 1 persona!
- ¡El producto no está diseñado para deportes extremos!
- ¡Por favor, mantenga los pies en el tablero del scooter y nunca conduzca con una sola mano!

Partes
Foto 1
1. Manillar
2. Mecanismo de bloqueo
3. Neumáticos delanteros - 2 uds.
4. Botón de liberación del manillar
5. Pasador
6. Freno
7. Neumático trasero
8. Base

ANTENIMIENTO Y SERVICIO

POR FAVOR, TENGA EN CUENTA QUE EL MANTENIMIENTO REGULAR AUMENTA LA SEGURIDAD DEL SCOOTER.
- Revise y apriete periódicamente las tuercas autoblocantes y otros sujetadores, ya que pueden perder su efectividad.
- ¡Reemplace los cojinetes si es necesario! **¡ATENCIÓN!** - ¡Los cojinetes y las ruedas son consumibles y no estarán incluidos en la garantía!
- No se realizan cambios aparte de las instrucciones del fabricante.
- Se recomienda revisar y mantener el scooter antes de su uso.
- No guarde el scooter durante mucho tiempo bajo la luz solar directa o en lugares húmedos. El scooter puede estar dañado.
- Limpie el scooter periódicamente y manténgalo seco.
- Puede usar un paño húmedo y un detergente suave para limpiar el producto.

GUÍA PARA EL USO SEGURO

- Este scooter no debe utilizarse en la carretera de vehículos, de lo contrario puede provocar un accidente de tráfico. La muerte o lesiones graves pueden resultar.
- No conduzca el producto bajo la influencia de alcohol, drogas o medicamentos.
- Evite las superficies irregulares o los baches, ya que esto puede hacer que pierda el control del scooter.
- No conduzca el scooter en malas condiciones climáticas, como viento fuerte, lluvia intensa o nieve.
- Por favor, no use el scooter sino reduzca la velocidad si las condiciones de la superficie de conducción son malas.
- El producto está destinado a usuarios mayores de 3 años, con peso de 20 kg máximo.
- No lleve nada en la mano mientras conduce el scooter. Condúcelo siempre con las dos manos.
- Evite el uso de auriculares, ya que pueden limitar su audición.
- No use bufandas o ropa suelta/colgada, ya que pueden quedar atrapadas en las ruedas.
- Cuando conduzca cerca de vehículos estacionados, tenga cuidado con sus puertas, que pueden abrirse.
- Asegúrese de que no haya componentes rotos y que los dispositivos de bloqueo funcionen.

MÉTODO DE PARAR

La cubierta de la rueda trasera funciona como un freno, aplique el freno pisando el pedal del freno (cubierta de la rueda trasera). Antes de montar por primera vez en tu scooter, es recomendable que practiques activar el freno a diferentes velocidades y al aire libre, sin personas ni objetos. IMPORTANTE: ¡las velocidades más rápidas requieren distancias de frenado más largas! Con el talón de su pie, aplique presión gradualmente al mecanismo de freno. El frenado repentino en superficies de baja tracción (mojadas, arenosas) puede provocar derrapes, pérdida de control y caídas.

SEGURIDAD INFANTIL

- Nunca deje al niño desatendido y no permita que el niño monte un scooter en la carretera de vehículos.
- Siempre revise el producto en busca de tornillos, tuercas y pernos sueltos antes de dejar que un niño lo monte.
- Indique a su hijo cómo montar el scooter de forma segura y asegúrese de que sea capaz de montarlo.
- Asegúrese de que su hijo use equipo de protección para evitar lesiones, incluidos cascos, guantes, rodilleras y coderas.

MONTAJE

Montaje del manillar en la base: inserte el tubo del manillar en la abertura proporcionada en el scooter, luego empújelo hacia abajo hasta que escuche un "clic" (Foto 2).

AJUSTE DE ALTURA

Paso 1. - Asegúrese de soltar el mecanismo de bloqueo.

Paso 2. - Presione el pasador (Foto 3, posición 2) y seleccione una de las 3 posiciones, luego ajuste a la altura deseada. Asegúrese de que el pasador esté colocado correctamente en el orificio.

Paso 3. - Activar el mecanismo de bloqueo para fijar el tubo al manillar (Foto 3, posición 1).

Extracción del manillar de la base: mantenga presionado el botón ubicado en la base y simultáneamente levante el tubo del manillar (Foto 4).

Didis Ltd.
Bulgaria, Shumen, 6 Trakia-iztok Street
Phone: +359 54 850 830
e-mails: home.market@didis-ltd.com;
export@didis-ltd.com

Дидис ООД
България, Шумен, "Тракия-изток" 6
Тел. +359 54 850 830
e-mails: home.market@didis-ltd.com;
export@didis-ltd.com